MUNICIPALIDAD DE LA CIUDAD DE CORRIENTES

EXP. Nº _____Letra:_____Año: _____Digito_____

Corrientes,_____de 19_____

AL SR. INTENDENTE DE LA MUNICIPALIDAD
DE LA CIUDAD DE CORRIENTES
S...../.....D:

Solicito a Ud. y por su digno intermedio a quien corresponda, se me informe respecto de la consulta planteada:

LOTE Nº_____MANZANA Nº_____BARRIO:_____

CALLE:_____ENTRE:_____Y_____

MOTIVO DE LA CONSULTA:

(marcar con una **X** lo que corresponda)

| | | | |
|---|---|---|---|
| ☐ | OBRA NUEVA | ☐ | AMPLIACIÓN |
| ☐ | RELEVAMIENTO (a registrar) | ☐ | RELEVAMIENTO (a aprobar) |
| ☐ | REFORMAR | ☐ | DEMOLER |
| ☐ | MENSURAR | ☐ | SUBDIVIDIR |
| ☐ | LOTEAR | ☐ | HABILITAR |

DESTINOS:

| | | | |
|---|---|---|---|
| ☐ | VIVIENDA (familiar) | ☐ | VIVIENDA (colectiva) |
| ☐ | COMERCIO | ☐ | INDUSTRIA |
| ☐ | DEPÓSITO | ☐ | TALLER |
| ☐ | SERVICIO | ☐ | OCUPACIÓN VÍA PÚBLICA |

DOCUMENTACIÓN QUE SE ADJUNTA:

_____

_____

RUBRO : (del comercio – Industria – taller – Servicio etc.)

_____

DATOS DEL SOLICITANTE:

Nombre y Apellido:_____

Domicilio:_____ Documento:_____

Firma:_____ (al reverso instrucciones para el llenado)

PARA SER LLENADO POR LA DIRECCIÓN DE CATASTRO Y URBANISMO:

Se informa que la propiedad de referencia se halla inscripta, actualmente a nombre de :_____

_____

Folio:_____Finca:_____Tomo:_____Libro:_____Año:_____

Se informa, además, que para las actuaciones del presente caso, se deberán cumplir las disposiciones de las ordenanzas Nº :

Nota: Si en un plazo de 2 (dos) meses de emitida esta respuesta, no se hubiere iniciado el trámite pertinente, este informe quedará sin efecto, conforme al art. 21 del Código de Procedimientos Administrativos Ley 3460/78.

REFERENCIAS: (para el llenado de la presente) :
Se deberá marcar con una (**X** ) el motivo de la consulta, asimismo los otros datos que se soliciten.
Se entiende por "REGISTRADO", todo plano de obra existente que no se ajusta a las reglamentaciones vigentes.
Se entiende por "APROBADO", todo plano de obra concluida, que se ajusta en su totalidad a las reglamentaciones vigentes.

MUNICIPALIDAD DE LA CIUDAD DE CORRIENTES

EXP. Nº _____Letra:_____Año: _____Digito_____

Corrientes,_____de 19_____

AL SR. INTENDENTE DE LA MUNICIPALIDAD
DE LA CIUDAD DE CORRIENTES
S...../.....D:

Solicito a Ud. y por su digno intermedio a quien corresponda, se de curso al presente expediente a los efectos de obtener la aprobación de los planos adjuntos:

Solicitante:_____Documento Nº_____

Domicilio:_____Firma:_____

DE LA DIRECCIÓN DE DEFUNCIONES:

Se informa que el lote en cuestión se encuentra ubicado en el Cementerio:.....
Manzana Nº:.....Lote Nº:.....Sección:.....División:.....
Y sus medidas son: al frente:.....mts., por:.....mts. de fondo, lindando al Norte:....., al Este:....., al Oeste:....., al Sur:.....
Asimismo se informa que el lote en cuestión se halla inscripto a nombre de : .....
.....
como: Arrendatario ☐ Propietario ☐
Corrientes:.....

A LA SECRETARÍA DE GOBIERNO

Cumplimentados los requisitos pertinentes se deberá girar el presente expediente a la Dirección de Obras Particulares, a los efectos de extender el correspondiente permiso de edificación, si correspondiere, una vez aprobados los planos que se adjuntan.

MUNICIPALIDAD DE LA CIUDAD DE CORRIENTES

EXP. Nº _____Letra:_____Año: _____Digito_____

Corrientes,_____de 19_____

AL SR. INTENDENTE DE LA MUNICIPALIDAD
DE LA CIUDAD DE CORRIENTES
S...../.....D:

Solicito a Ud. y por su digno intermedio a quien corresponda, me otorgue el permiso peticionado:

(marcar con una cruz (**X**) lo que corresponda)

☐ Aprobación de Planos de Instalación Eléctrica

☐ Inspección Ocular ☐ Efectuar Inst. Mecánicas, Térmicas y/o Inflamables

☐ Ocupación de la Vía Pública

☐ Colocación de Anuncios, carteleras y Toldos

Apertura de :

☐ Pavimento (dimensiones:_____)

☐ Vereda (dimensiones:_____)

Datos de la parcela de referencia:

MANZANA Nº_____LOTE:_____BARRIO:_____

CALLE:_____ENTRE:_____Y_____

(*) Expediente Plano de Obra Nº:_____Letra:_____Año:_____

<u>Datos del solicitante:</u>

Nombre y Apellido:_____

Domicilio:_____Documento:_____

Firma:_____

(**) <u>Datos del Profesional actuante:</u>

Nombre y Apellido:_____Matrícula:_____

Domicilio:_____Firma:_____

(*) Llenar en los sig. Casos: Inspección Ocular / Aperturas de pavimento y/o vereda / cambios de fachadas / Colocación de Anuncios.

(**) Llenar en los sig. Casos: Coacción de Anuncios / Aperturas de vereda y/o Pavimento.

SECRETARÍA DE OBRAS Y SERVICIOS PÚBLICOS

SUBSECRETRÍA DE CONTROL URBANO HOJA DE ANÁLISIS

REF. EXPEDIENTE Nº FECHA:

PROPIETARIO:

PROFESIONAL ACTUANTE:

MANZANA Nº LOTE Nº

CALLES: ZONA:

SUPERFICIE DEL LOTE: ENTRE MEDIANERAS

PROYECCIÓN DE SUP. EN PLANTA: SEMI. PERIM. LIBRE

SUPERFICIE CUBIERTA TOTAL: PERÍMETRO LIBRE

SUPERFICIE LIBRE:

| | |
|---|---|
| F.O.S.: | F.O.S. limite: |
| F.O.T.: | F.O.T. limite: |
| ALTURA DE BASAMENTO = h´ | h´ limite: |
| ALTURA DE BASAMENTO INTERNO: | |
| ALTURA DEL EDIFICIO = h´´ | h´´ limite: |
| DISTANCIA A MEDIANERA = d´´ | d´´ mínimo: |
| RETIRO DE LA LINEA DE EDIFICACIÓN = d | d mínimo: |
| RETIRO DE LA L.F.I. = d´ | d´ mínimo: |

OBSERVACIONES:

**Expediente:** **Letra:** **Año** **Digito** **Folio**

**PLANO DE OBRA:** (NUEVA, CONFORME A OBRA, DE RELEVAMIENTO, AMPLIACIÓN, REFORMA, DE ESTRUCTURAS)

**DESTINO :**

**PROPIETARIO**

**CALLE :**

**ENTRE** **y**

**BARRIO** **ESCALA:**

Superficie del terreno:
Superficie Planta Baja:
Superficie Planta Tipo:
Superficie libre:

Superficie a Construir:
Superficie existente Sin permiso:
Superficie existente Sin permiso:
Superficie existente Sin permiso:

## UBICACION

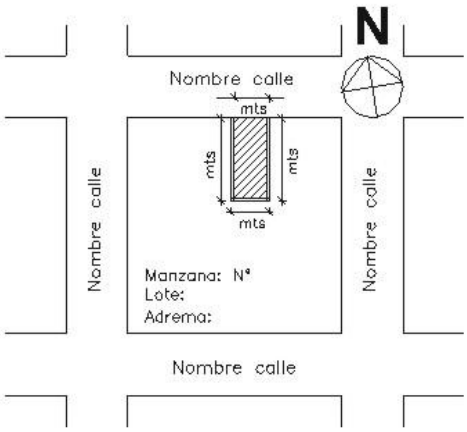


Propietario:

Domicilio:

PROYECTISTA/PERITO VISOR:

Firma:
Domicilio: MCP N° MM N°

DIRECTOR DE OBRA:

Firma:
Domicilio: MCP N° MM N°

CONSTRUCTOR:

Firma:
Domicilio: MCP N° MM N°

CALCULISTA:

Firma:
Domicilio: MCP N° MM N°

## REFERENCIAS

| | |
|---|---|
| ROJO | A CONSTRUIR |
| VERDE | EXISTENTE SIN PERMISO |
| NEGRO | EXISTENTE CON PERMISO – EXP: |
| AMARILLO | A DEMOLER: |

8.50 10.00

18.50

## BASES

| POSICIÓN | CARGA | DIMENSIONES | | | | | COLUMNA | | MOMENTOS | | h | d | ARMADURA | | | | | | Cota de fundación | OBSERVACIONES $\bar{\sigma}$ t= $\bar{\sigma}$ b adm.= $\bar{\sigma}$ e adm= |
|---|---|---|---|---|---|---|---|---|---|---|---|---|---|---|---|---|---|---|---|---|
| | N | ax | ay | az | dx | dy | bx | by | Mx | My | | | Fex | Ø | cant. | Fey | Ø | cant. | | |
| | t | cm | cm | cm | cm | cm | cm | cm | tcm | tcm | cm | cm | $cm^2$ | mm. | N° | $cm^2$ | mm. | N° | m | |
| | | | | | | | | | | | | | | | | | | | | |
| | | | | | | | | | | | | | | | | | | | | |
| | | | | | | | | | | | | | | | | | | | | |
| | | | | | | | | | | | | | | | | | | | | |
| | | | | | | | | | | | | | | | | | | | | |
| | | | | | | | | | | | | | | | | | | | | |
| | | | | | | | | | | | | | | | | | | | | |
| | | | | | | | | | | | | | | | | | | | | |
| | | | | | | | | | | | | | | | | | | | | |
| | | | | | | | | | | | | | | | | | | | | |
| | | | | | | | | | | | | | | | | | | | | |
| | | | | | | | | | | | | | | | | | | | | |
| | | | | | | | | | | | | | | | | | | | | |
| | | | | | | | | | | | | | | | | | | | | |
| | | | | | | | | | | | | | | | | | | | | |
| | | | | | | | | | | | | | | | | | | | | |
| | | | | | | | | | | | | | | | | | | | | |
| | | | | | | | | | | | | | | | | | | | | |
| | | | | | | | | | | | | | | | | | | | | |
| | | | | | | | | | | | | | | | | | | | | |
| | | | | | | | | | | | | | | | | | | | | |
| | | | | | | | | | | | | | | | | | | | | |
| | | | | | | | | | | | | | | | | | | | | |
| | | | | | | | | | | | | | | | | | | | | |
| | | | | | | | | | | | | | | | | | | | | |
| | | | | | | | | | | | | | | | | | | | | |

## COLUMNAS

| POSICIÓN | TRAMO | CARGA | MOMENTOS | | $h_p$ | HORMIGÓN | | | ARMADURA | | | ESTRIBOS | | $\lambda$ | $\omega$ | N.Adm. | OBSERVACIONES |
|---|---|---|---|---|---|---|---|---|---|---|---|---|---|---|---|---|---|
| | | N | Mx | My | | bx | by | Fb | cant. | Ø | Fe | Ø | sep. | | | | $\sigma'$ bk= $\sigma'$ b col.= $\sigma$ ek= $\sigma$ e col.= |
| | | t | tcm | tcm | m | cm | cm | $cm^2$ | Nº | mm. | cm. | mm. | cm. | | | t. | |
| | | | | | | | | | | | | | | | | | |
| | | | | | | | | | | | | | | | | | |
| | | | | | | | | | | | | | | | | | |
| | | | | | | | | | | | | | | | | | |
| | | | | | | | | | | | | | | | | | |
| | | | | | | | | | | | | | | | | | |
| | | | | | | | | | | | | | | | | | |
| | | | | | | | | | | | | | | | | | |
| | | | | | | | | | | | | | | | | | |
| | | | | | | | | | | | | | | | | | |
| | | | | | | | | | | | | | | | | | |
| | | | | | | | | | | | | | | | | | |
| | | | | | | | | | | | | | | | | | |
| | | | | | | | | | | | | | | | | | |
| | | | | | | | | | | | | | | | | | |
| | | | | | | | | | | | | | | | | | |
| | | | | | | | | | | | | | | | | | |
| | | | | | | | | | | | | | | | | | |
| | | | | | | | | | | | | | | | | | |
| | | | | | | | | | | | | | | | | | |
| | | | | | | | | | | | | | | | | | |

## VIGAS

| POSICIÓN | TRAMO | q | p | FORMA | ESTADO DE CARGAS | REACCIONES | | M | DIMENSIONES | | | | ARMADURA | | | | | | CORTE | | BARRAS DOBLADAS | | | | ESTRIBOS | | OBSERVACIONES |
|---|---|---|---|---|---|---|---|---|---|---|---|---|---|---|---|---|---|---|---|---|---|---|---|---|---|---|---|
| | | | | | | | | | | | | | | | | | | | | | ← A | | B → | | | | |
| | | | | | | A | B | | $b_0$ | b | h | d | Fe | Ø | cant. | Fe | Ø | cant. | $\tau_a$ | $\tau_b$ | Ø | cant. | Ø | cant. | Ø | sep | |
| | m | t/m | t | | | t | t | tcm | cm | cm | cm | cm | cm. | mm. | Nº | cm. | mm. | Nº | kg/cm2 | kg/cm2 | mm. | Nº | mm. | Nº | mm. | cm. | |
| | | | | | | | | | | | | | | | | | | | | | | | | | | | |
| | | | | | | | | | | | | | | | | | | | | | | | | | | | |
| | | | | | | | | | | | | | | | | | | | | | | | | | | | |
| | | | | | | | | | | | | | | | | | | | | | | | | | | | |
| | | | | | | | | | | | | | | | | | | | | | | | | | | | |
| | | | | | | | | | | | | | | | | | | | | | | | | | | | |
| | | | | | | | | | | | | | | | | | | | | | | | | | | | |
| | | | | | | | | | | | | | | | | | | | | | | | | | | | |
| | | | | | | | | | | | | | | | | | | | | | | | | | | | |
| | | | | | | | | | | | | | | | | | | | | | | | | | | | |
| | | | | | | | | | | | | | | | | | | | | | | | | | | | |
| | | | | | | | | | | | | | | | | | | | | | | | | | | | |
| | | | | | | | | | | | | | | | | | | | | | | | | | | | |
| | | | | | | | | | | | | | | | | | | | | | | | | | | | |
| | | | | | | | | | | | | | | | | | | | | | | | | | | | |
| | | | | | | | | | | | | | | | | | | | | | | | | | | | |
| | | | | | | | | | | | | | | | | | | | | | | | | | | | |
| | | | | | | | | | | | | | | | | | | | | | | | | | | | |
| | | | | | | | | | | | | | | | | | | | | | | | | | | | |
| | | | | | | | | | | | | | | | | | | | | | | | | | | | |
| | | | | | | | | | | | | | | | | | | | | | | | | | | | |
| | | | | | | | | | | | | | | | | | | | | | | | | | | | |
| | | | | | | | | | | | | | | | | | | | | | | | | | | | |

## LOSAS

| POSICIÓN | LUCES | | lx/ly | CARGAS | | | | CONDICIÓN DE VINCULO | MOMENTOS | | DIMENSIONES | | | ARMADURA | | | | | | BARRAS DOBLADAS ← A | | B → | | OBSERVACIONES |
|---|---|---|---|---|---|---|---|---|---|---|---|---|---|---|---|---|---|---|---|---|---|---|---|---|
| | lx | ly | | q | qx | qy | p | | Mx | My | hx | hy | d | Fe | Ø | cant. | Fe | Ø | cant. | Ø | cant. | Ø | cant. | |
| | m | t/m | | kg/m2 | kg/m2 | kg/m2 | kg/m | | tcm | tcm | cm | cm | cm | cm. | mm. | Nº | cm. | mm. | Nº | mm. | Nº | mm. | Nº | |
| | | | | | | | | | | | | | | | | | | | | | | | | |
| | | | | | | | | | | | | | | | | | | | | | | | | |
| | | | | | | | | | | | | | | | | | | | | | | | | |
| | | | | | | | | | | | | | | | | | | | | | | | | |
| | | | | | | | | | | | | | | | | | | | | | | | | |
| | | | | | | | | | | | | | | | | | | | | | | | | |
| | | | | | | | | | | | | | | | | | | | | | | | | |
| | | | | | | | | | | | | | | | | | | | | | | | | |
| | | | | | | | | | | | | | | | | | | | | | | | | |
| | | | | | | | | | | | | | | | | | | | | | | | | |
| | | | | | | | | | | | | | | | | | | | | | | | | |
| | | | | | | | | | | | | | | | | | | | | | | | | |
| | | | | | | | | | | | | | | | | | | | | | | | | |
| | | | | | | | | | | | | | | | | | | | | | | | | |
| | | | | | | | | | | | | | | | | | | | | | | | | |
| | | | | | | | | | | | | | | | | | | | | | | | | |
| | | | | | | | | | | | | | | | | | | | | | | | | |
| | | | | | | | | | | | | | | | | | | | | | | | | |
| | | | | | | | | | | | | | | | | | | | | | | | | |
| | | | | | | | | | | | | | | | | | | | | | | | | |
| | | | | | | | | | | | | | | | | | | | | | | | | |

## LOSAS DE VIGUETAS

| POSICIÓN | LUZ | CARGAS | | | | ESTADO DE CARGAS | COEFICIENTE DE EMPOTRAMIENTO | M | CARACTERISTICAS LOSA | | | | | | ARMADURA ADICIÓN (Losas Contínuas) | | | | | | OBSERVACIONES |
|---|---|---|---|---|---|---|---|---|---|---|---|---|---|---|---|---|---|---|---|---|---|
| | | PERMANENTE | SOBRECARGA | Total q | p | | | | LADRILO | CAPA DE COMPRESIÓN | d | VIGUETAS | | | | | | | | | |
| | | | | | | | | | | | | Arm. | M.Adm. | Serie | Fe | Ø | Sep. | L* | Ø | cant. | |
| | m | kg/m2 | kg/m2 | kg/m2 | kg/m | | | kgm | cm | cm | cm | mm2 | kgm | | cm2/m | mm. | cm. | cm. | mm. | Nº | |
| | | | | | | | | | | | | | | | | | | | | | |
| | | | | | | | | | | | | | | | | | | | | | |
| | | | | | | | | | | | | | | | | | | | | | |
| | | | | | | | | | | | | | | | | | | | | | |
| | | | | | | | | | | | | | | | | | | | | | |
| | | | | | | | | | | | | | | | | | | | | | |
| | | | | | | | | | | | | | | | | | | | | | |
| | | | | | | | | | | | | | | | | | | | | | |
| | | | | | | | | | | | | | | | | | | | | | |
| | | | | | | | | | | | | | | | | | | | | | |
| | | | | | | | | | | | | | | | | | | | | | |
| | | | | | | | | | | | | | | | | | | | | | |
| | | | | | | | | | | | | | | | | | | | | | |
| | | | | | | | | | | | | | | | | | | | | | |
| | | | | | | | | | | | | | | | | | | | | | |
| | | | | | | | | | | | | | | | | | | | | | |
| | | | | | | | | | | | | | | | | | | | | | |
| | | | | | | | | | | | | | | | | | | | | | |
| | | | | | | | | | | | | | | | | | | | | | |
| | | | | | | | | | | | | | | | | | | | | | |
| | | | | | | | | | | | | | | | | | | | | | |

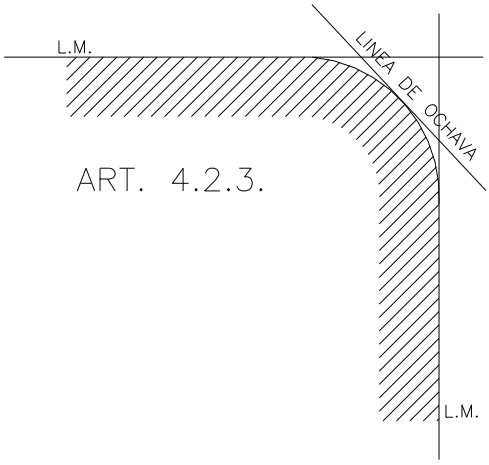
L.M.
LINEA DE OCHAVA
ART. 4.2.3.
L.M.

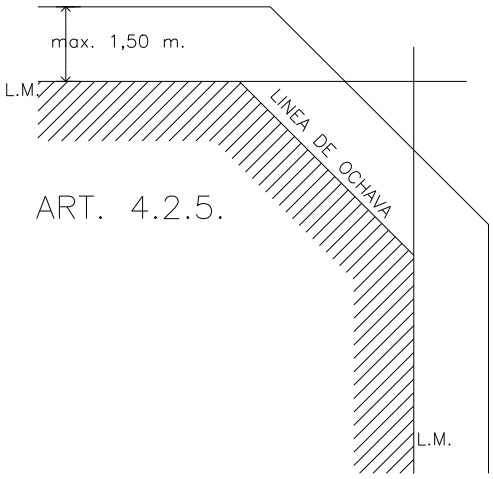
max. 1,50 m.
L.M.
LINEA DE OCHAVA
ART. 4.2.5.
L.M.

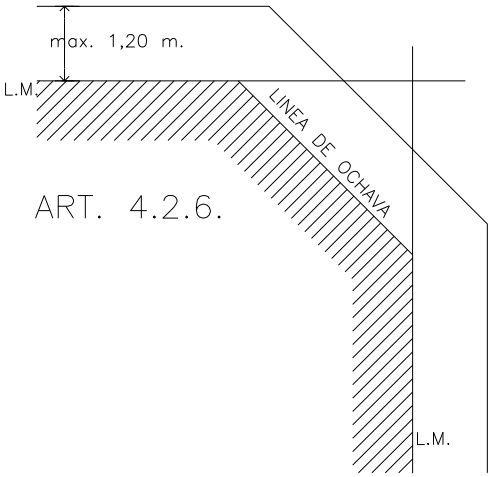
max. 1,20 m.
L.M.
LINEA DE OCHAVA
ART. 4.2.6.
L.M.

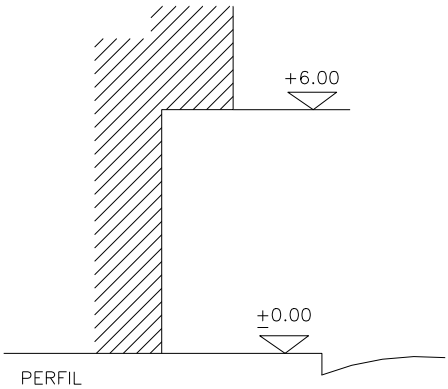
+6.00
±0.00
PERFIL

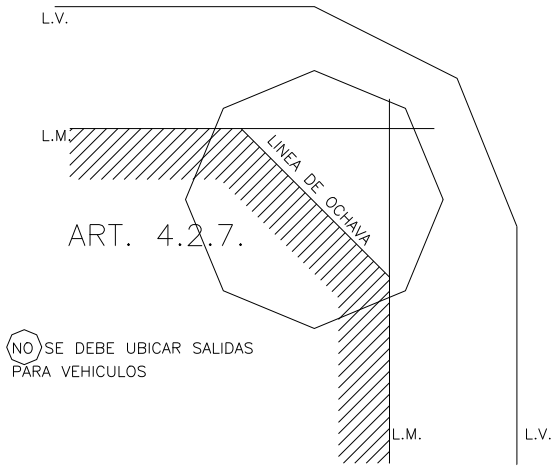
L.V.
L.M.
LINEA DE OCHAVA
ART. 4.2.7.
NO SE DEBE UBICAR SALIDAS
PARA VEHICULOS
L.M.
L.V.

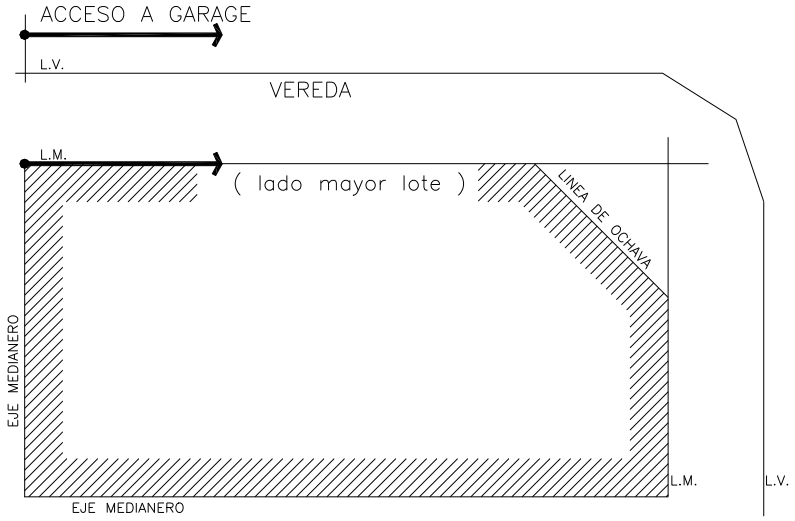
ACCESO A GARAGE
L.V.
VEREDA
L.M.
( lado mayor lote )
LINEA DE OCHAVA
EJE MEDIANERO
L.M.
L.V.
EJE MEDIANERO

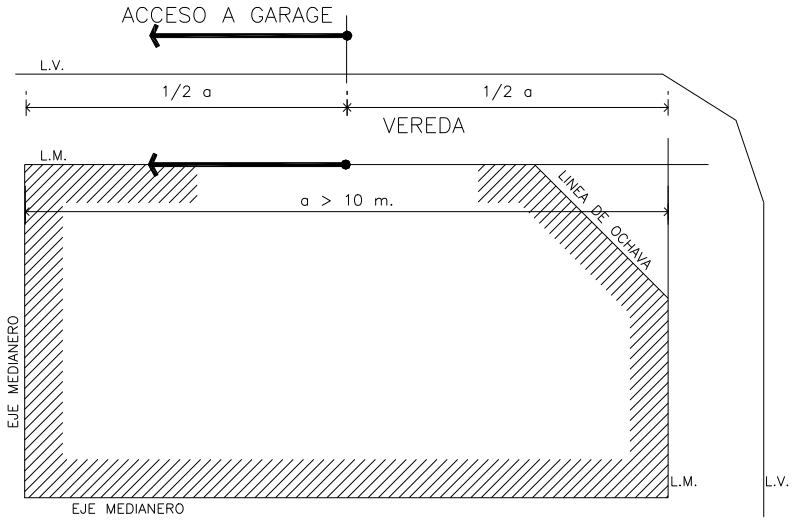
ACCESO A GARAGE
L.V.
1/2 a
1/2 a
VEREDA
L.M.
a > 10 m.
LINEA DE OCHAVA
EJE MEDIANERO
L.M.
L.V.
EJE MEDIANERO

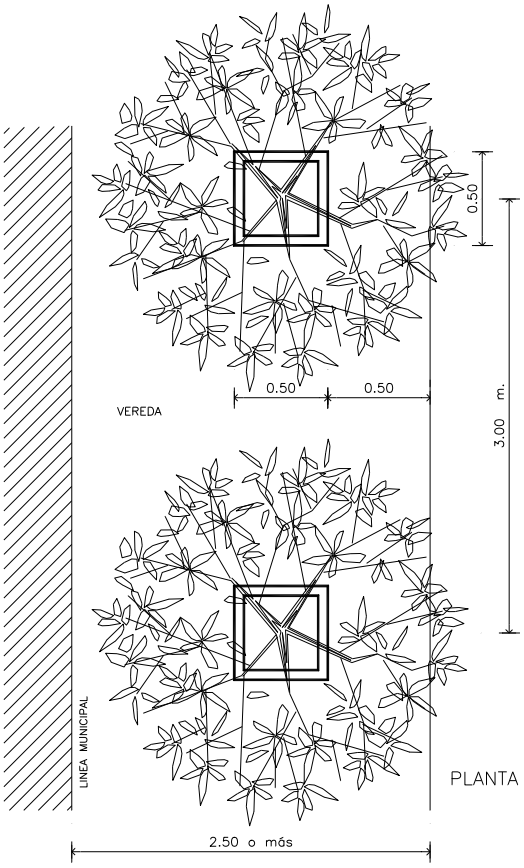


NOTA: LA COTA DE SEPARACIÓN DEL CANTERO AL CORDON DE PAVIMENTO SERÁ INVARIABLE

ART. 4.3.3.3.

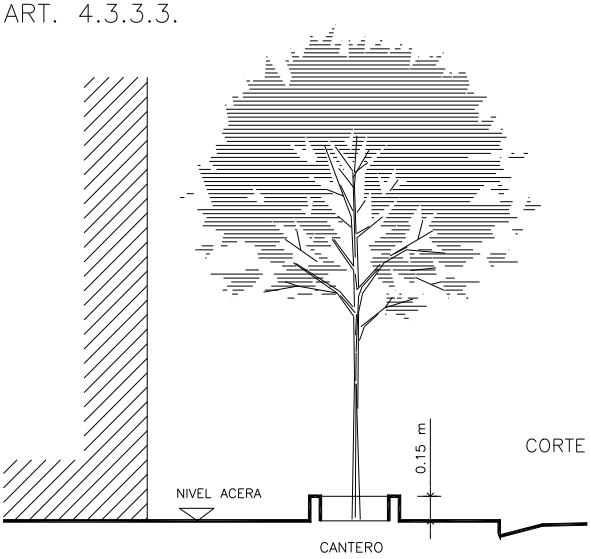

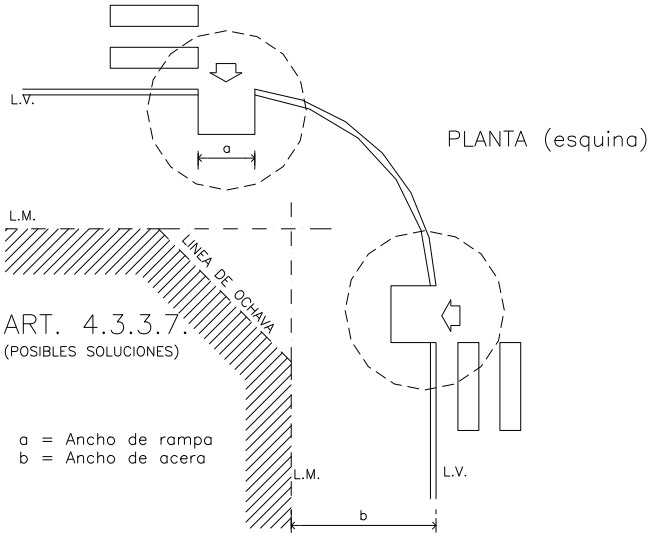
L.V.
a
PLANTA (esquina)
L.M.
LINEA DE OCHAVA
ART. 4.3.3.7.
(POSIBLES SOLUCIONES)
a = Ancho de rampa
b = Ancho de acera
L.M.
L.V.
b

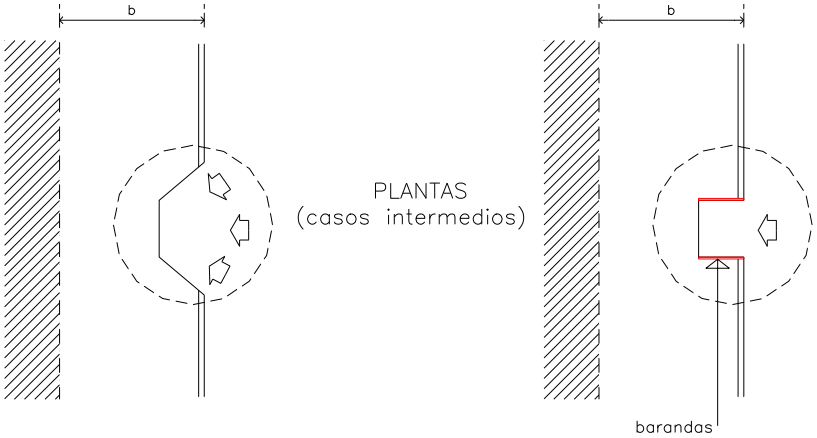
b
PLANTAS
(casos intermedios)
b
barandas

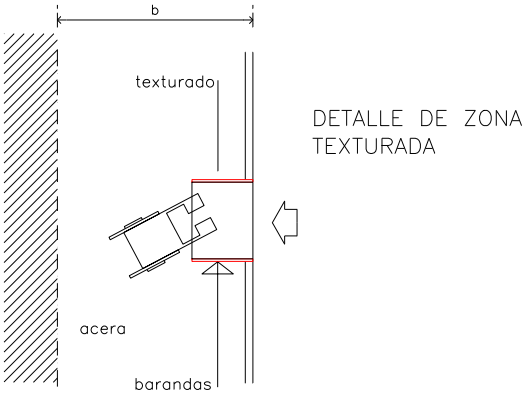
b
texturado
DETALLE DE ZONA
TEXTURADA
acera
barandas

ART. 4.3.3.7.

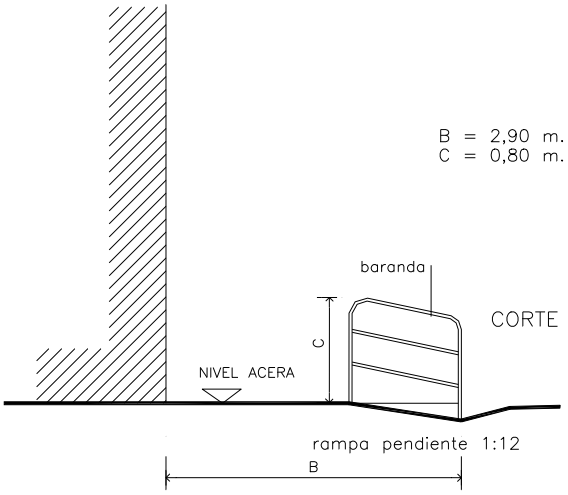


MODELO DE CARTEL

ART. 4.4.2.2.

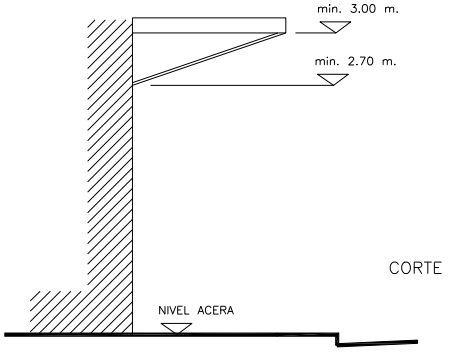


ART. 4.4.2.5.

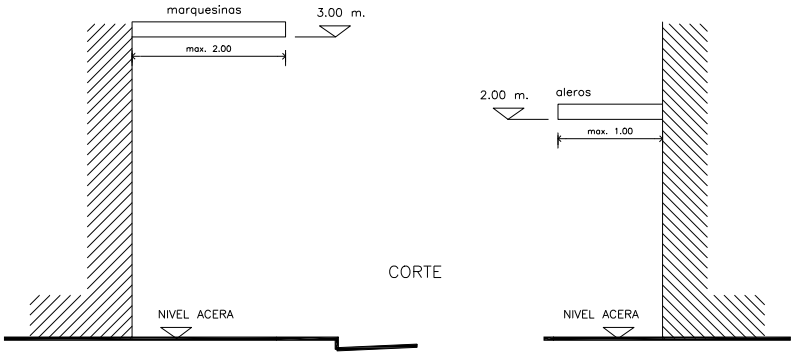


ART. 4.4.2.2.

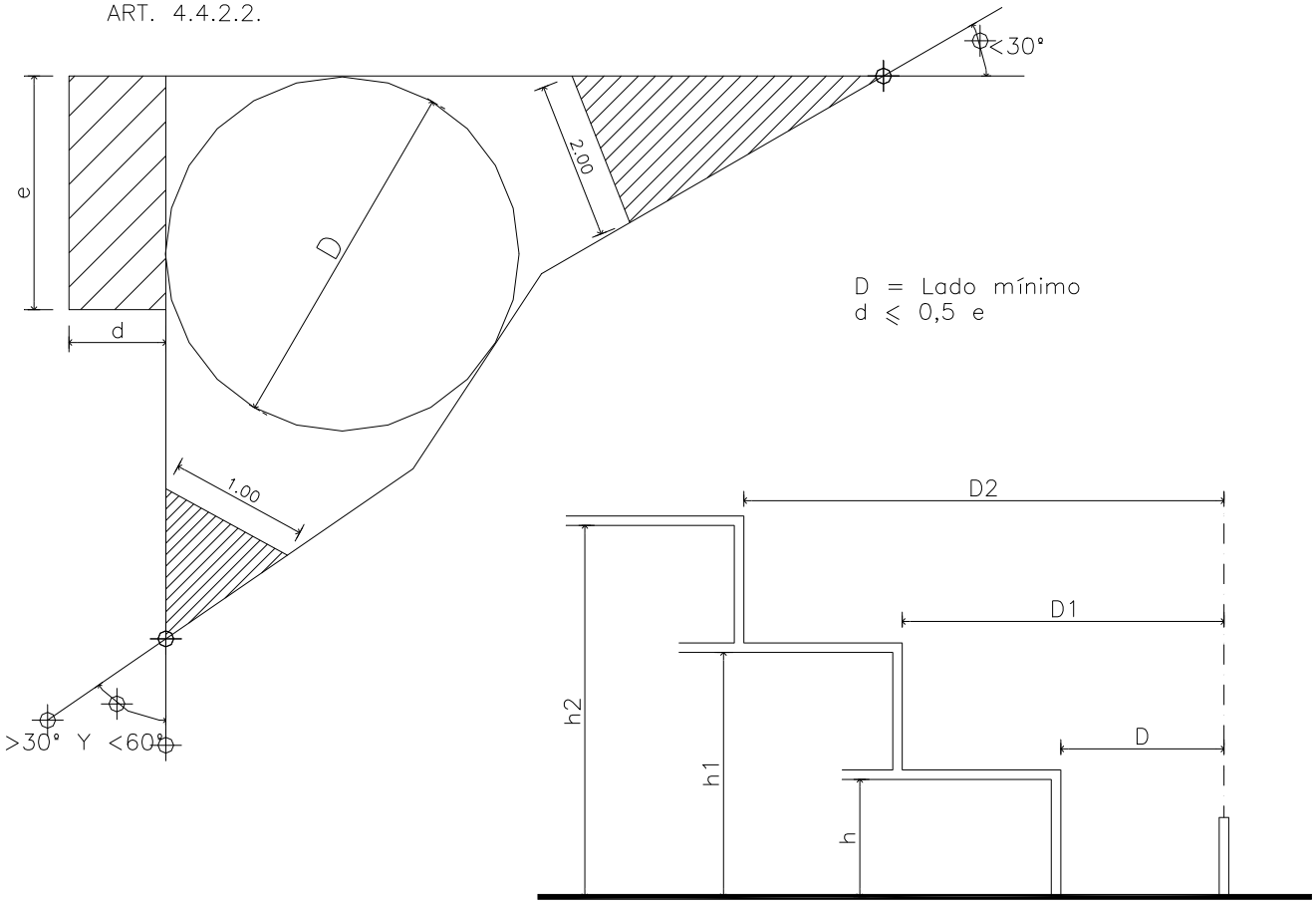

ART. 4.4.4.1.
( toldos )

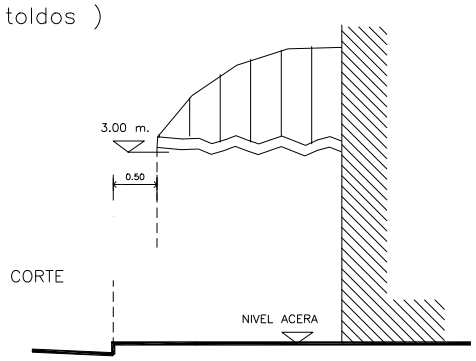


ART. 4.6.4.3.

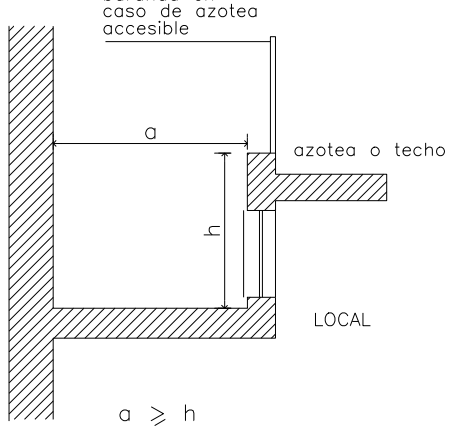


ART. 4.6.4.7.

b)

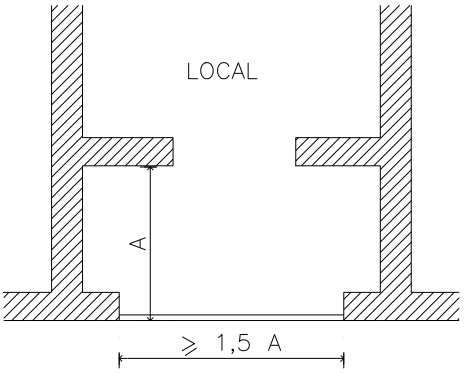


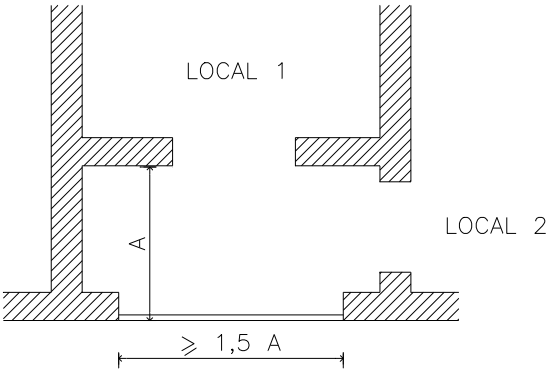


c)

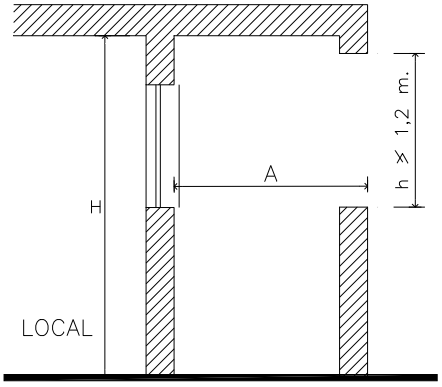


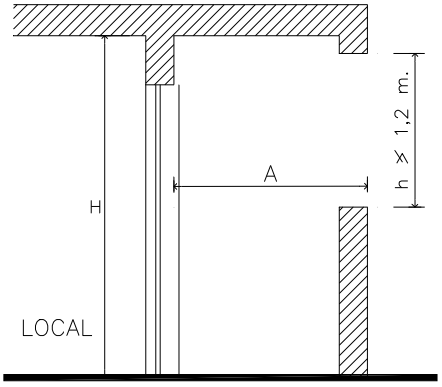

ART. 4.6.2.4.

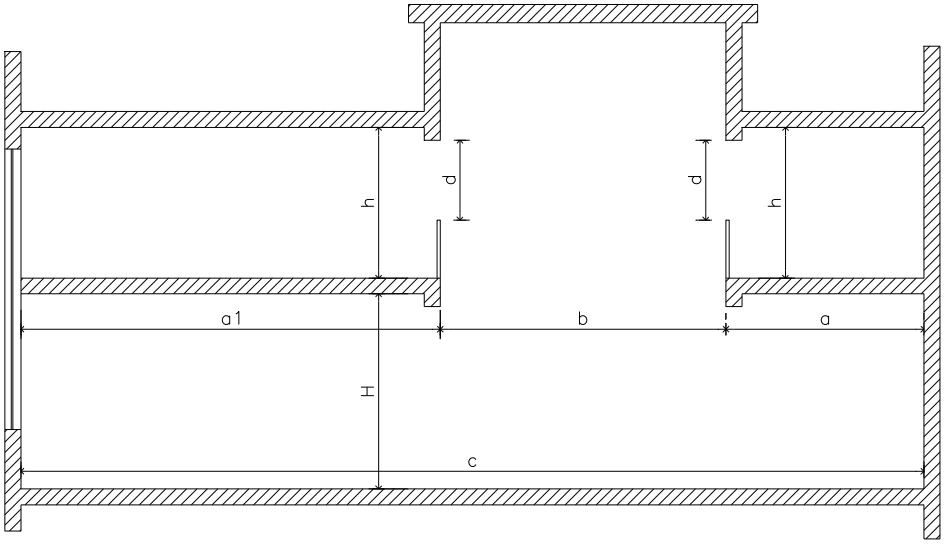


Para h=2.40 a1≤ 3h

Para h>2,40 y h<2,70 a1≤ 4h

b> 1/3 c – b>H

d≥ h/2

Para h= 2,40 a≤1,5h

Para h>2,40 y h<2,70 a=2h

ART. 4.6.3.4.

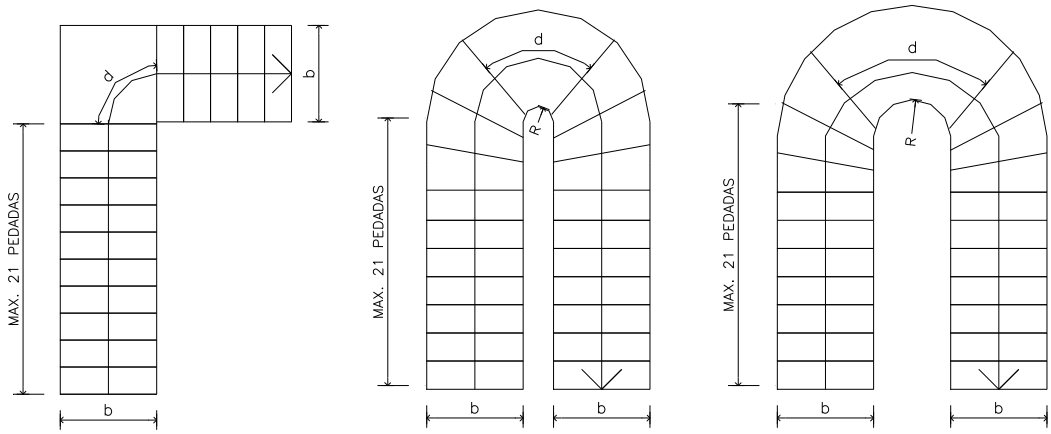


3/4b≤d≤1.10m

Los escalones deberan ser compensados si: 0.25 ≤ R ≤ 1m.

Si R>1m. se considerara como dse tramos rectos

DONDE:

A = (alzada), no sera mayor que 0.18m

P = (pedada), no sera menor que 0.26m

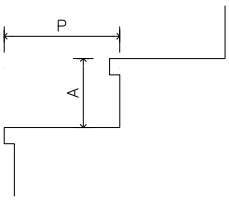

ART. 4.8.14.10

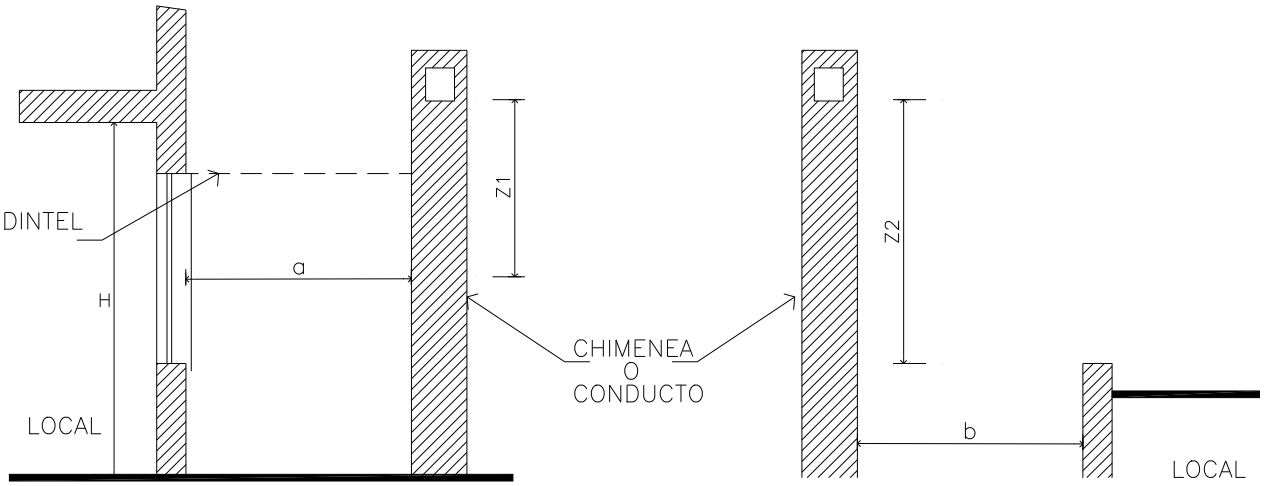


Z1 ≥ 4.60 m−a
2.60 m

Z2 ≥ 2.00 m.− b

ART. 4.8.14.12

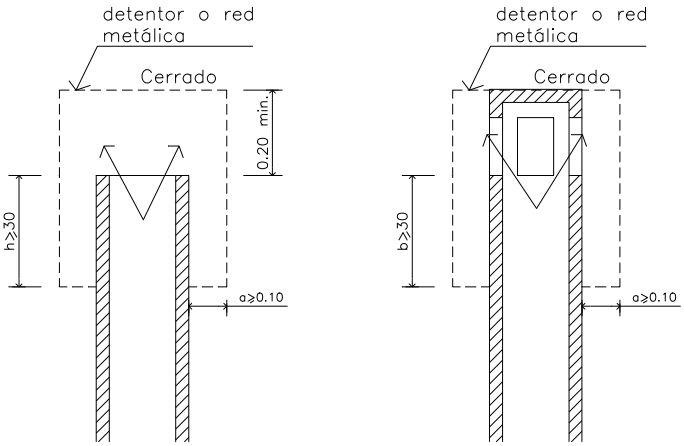

ART. 4.10.1.1.

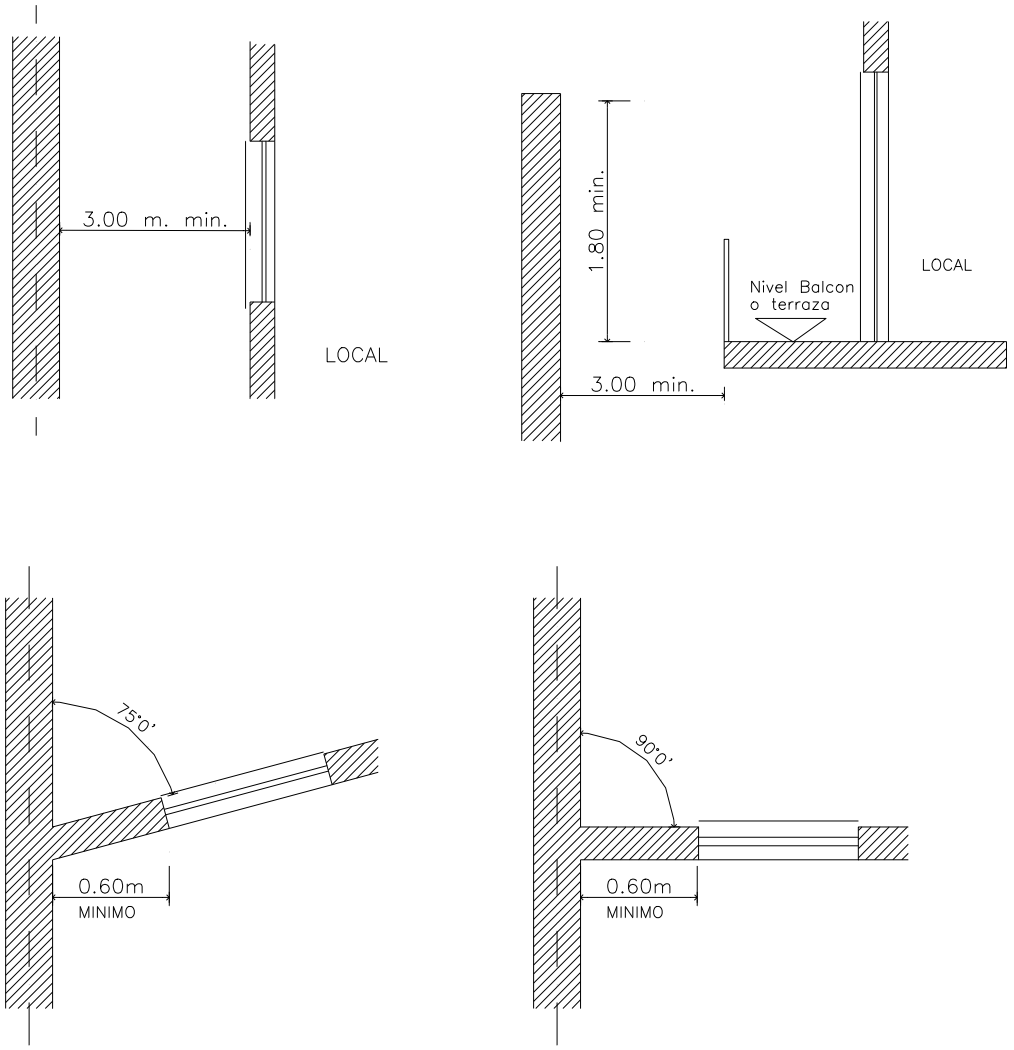


ART. 5.1.1.4.

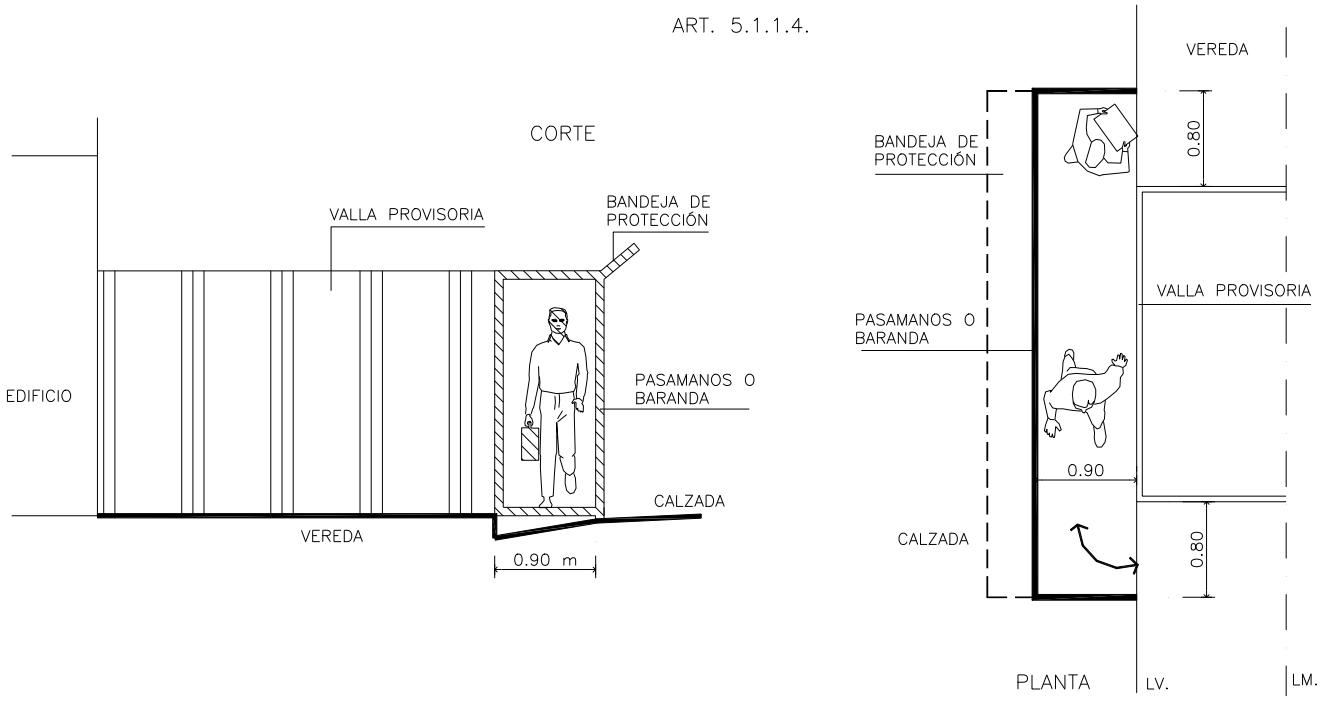

ART. 5.1.2.4.

MODELO DE CARTEL (medidas mínimas)

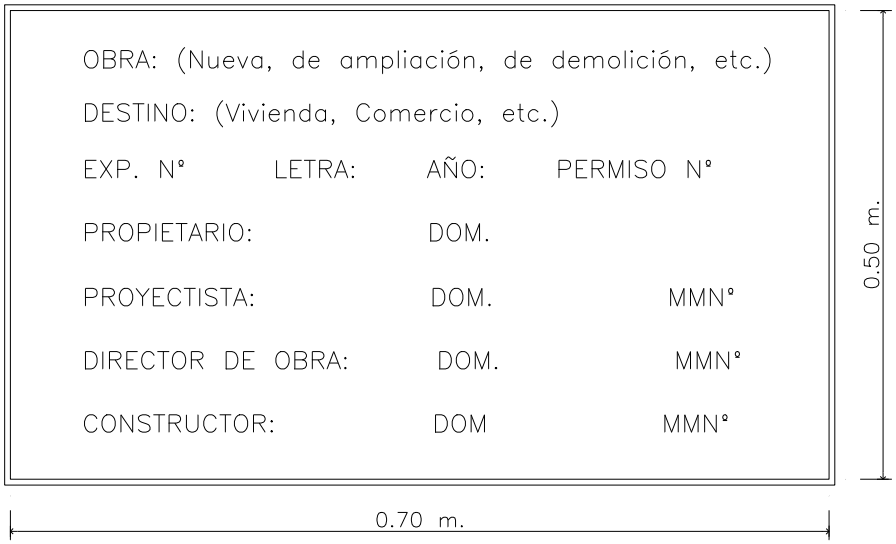

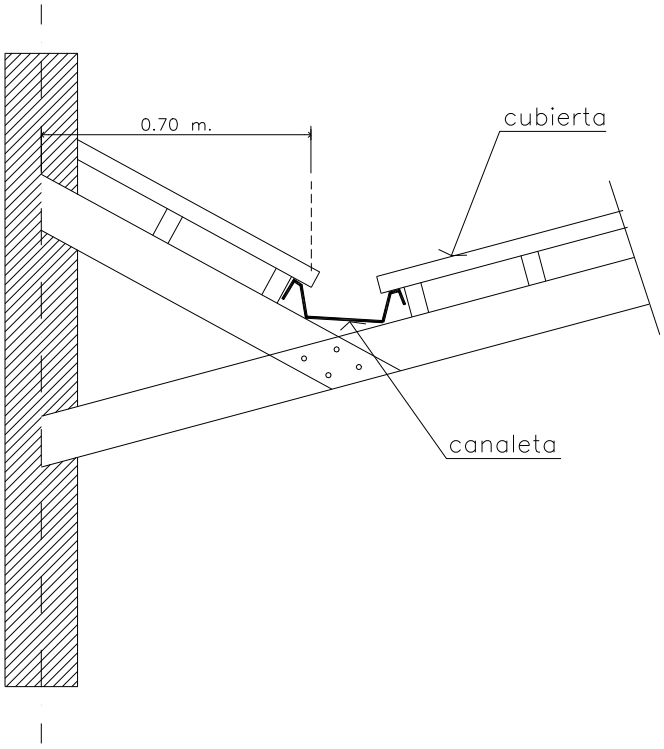
ART. 5.6.1.4.